COOLENS®
视清科技

规格书

WWK05-220C-110

高性能物方远心镜头

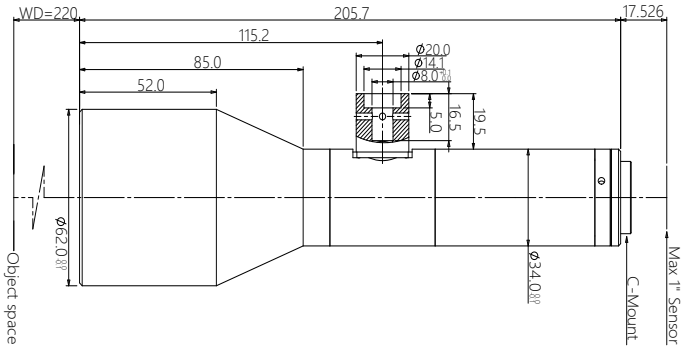

WWK 系列镜头特点

- 支持 5M~25M 像素面阵相机的高分辨率物方远心镜头；
- 多款低倍率设计，适应较大视野的应用场景；
- 高清晰、低畸变、高远心度，特别适合高精度 AOI 及定位应用；
- 长工作距规格便于照明与机台部件布置；
- 内置同轴光规格特别适用于晶圆、玻璃器件、显示器件；
- 可快速订制，以适应不同相机规格，以及倍率、工作距、景深要求。

光学参数

放大倍率 β(x)	0.5
物方工作距 WD(mm)	220±3
支持 CCD 尺寸 (Φmm)	16.0(1")
像方最佳 F/#	8
像方 MTF30 (lp/mm)	>110
物方景深 DoF(mm)	±1.3@F8
像方畸变 (% max)	<0.1
物方远心度 (° max)	<0.1

机械参数

相机接口	C
镜头总长 (mm)	205.7
是否同轴光	是

视野范围 (mm x mm)

1" PYTHON 5000 (12.43x9.83)	24.9x19.7
1" IMX255 (14.19x7.51)	28.4x15.0
1" IMX183 (13.13x8.76)	26.3x17.5